REVISION HISTORY			
REV	DESCRIPTION	DATE	APPROVED

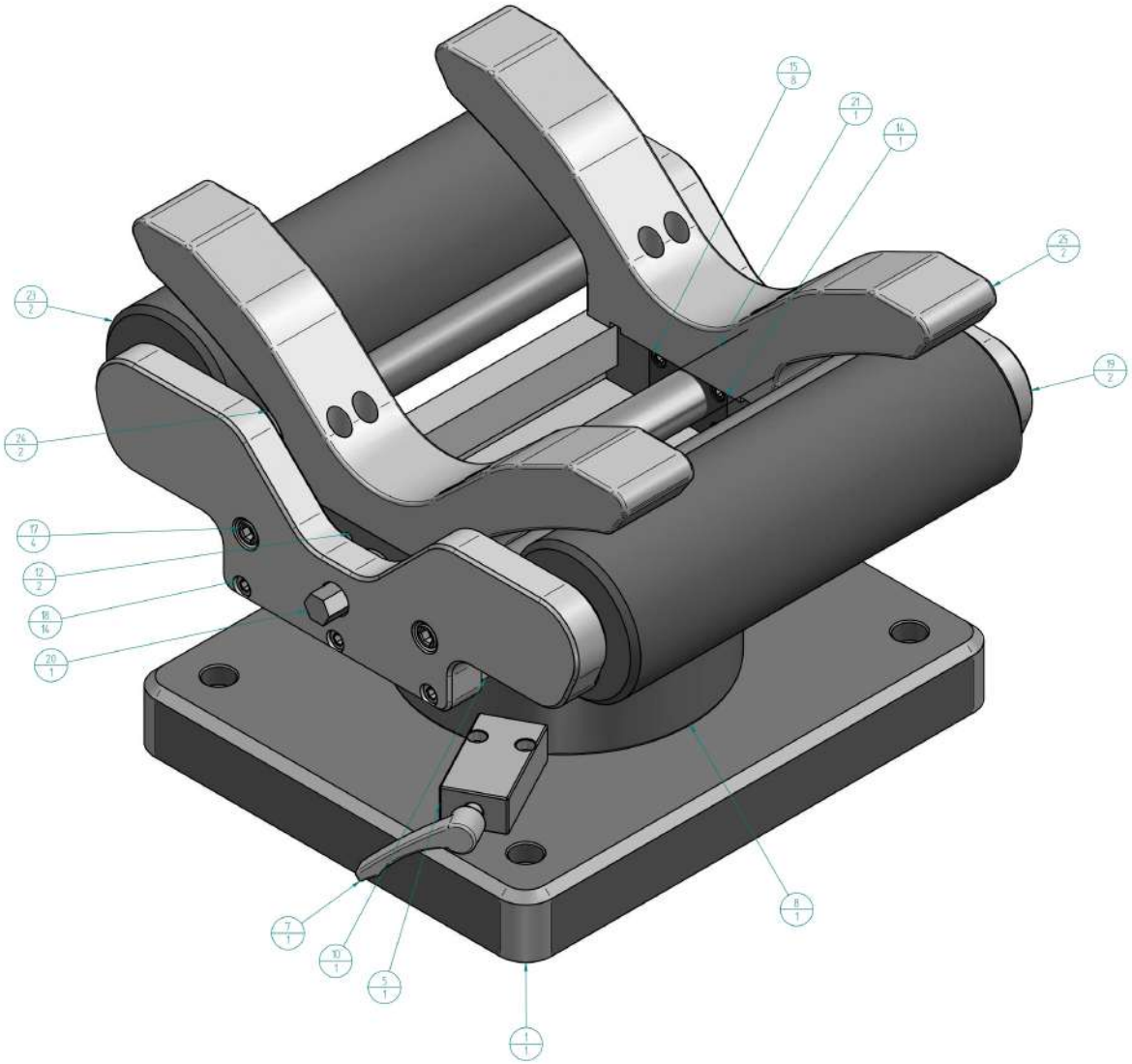

Posizione	Nome File (senza estensione)	Autore	Quantità
1	BASE_SOTTO 580		1
2*	CUSCINETTO NSK 51126	Ivan	1
3*	CUSCINETTO NSK 51103	Ivan	1
4*	ESAGOND M16X8 BASSO	Ivan	2
5	freno	Ivan	1
6*	gomma frenante	Ivan	1
7	Leva	Ivan	1
8	CULLA-DEXMO 580	Ivan	1
9*	VITE ESAGOND M16X50	Ivan	1
10	BASE 580	Niccolo	1
11*	VITE BRUGOLA M10X35 RIBASSATA	Ivan	6
12	PORTABOCCOLA 580	simulazione2	2
13*	BOCCOLA FTN30PL SX	simulazione2	1
14	BOCCOLA FTN30PR DX	simulazione2	1
15	VITE BRUGOLA M6X15	Ivan	8
16*	CUSCINETTO NSK 51104	Ivan	2
17	VITE BRUGOLA M10X35	Ivan	4
18	VITE BRUGOLA M8X35	Ivan	14
19	FACCIA 580	simulazione2	2
20	VITE-FEMMINA	Niccolo	1
21	VITE-MASCHIO	Niccolo	1
22*	cuscinetto nsk 6904 VVDDU	Ivan	4
23	RULLO	simulazione2	2
24	RULLO 580	simulazione2	2
25	MORSETTO AD ALI		2

	NAME	DATE
DRAWN	Ivan	06/21/21
CHECKED		
ENG APPR		
MGR APPR		

UNLESS OTHERWISE SPECIFIED
DIMENSIONS ARE IN MILLIMETERS
ANGLES ±X.X°
2 PL ±X.XX 3 PL ±X.XXX

TITLE
ASSIEME M21

SIZE A1 | DWG NO 0 | REV 0

FILE NAME: ASSIEME.iit

SCALE | WEIGHT | SHEET 1 OF 1